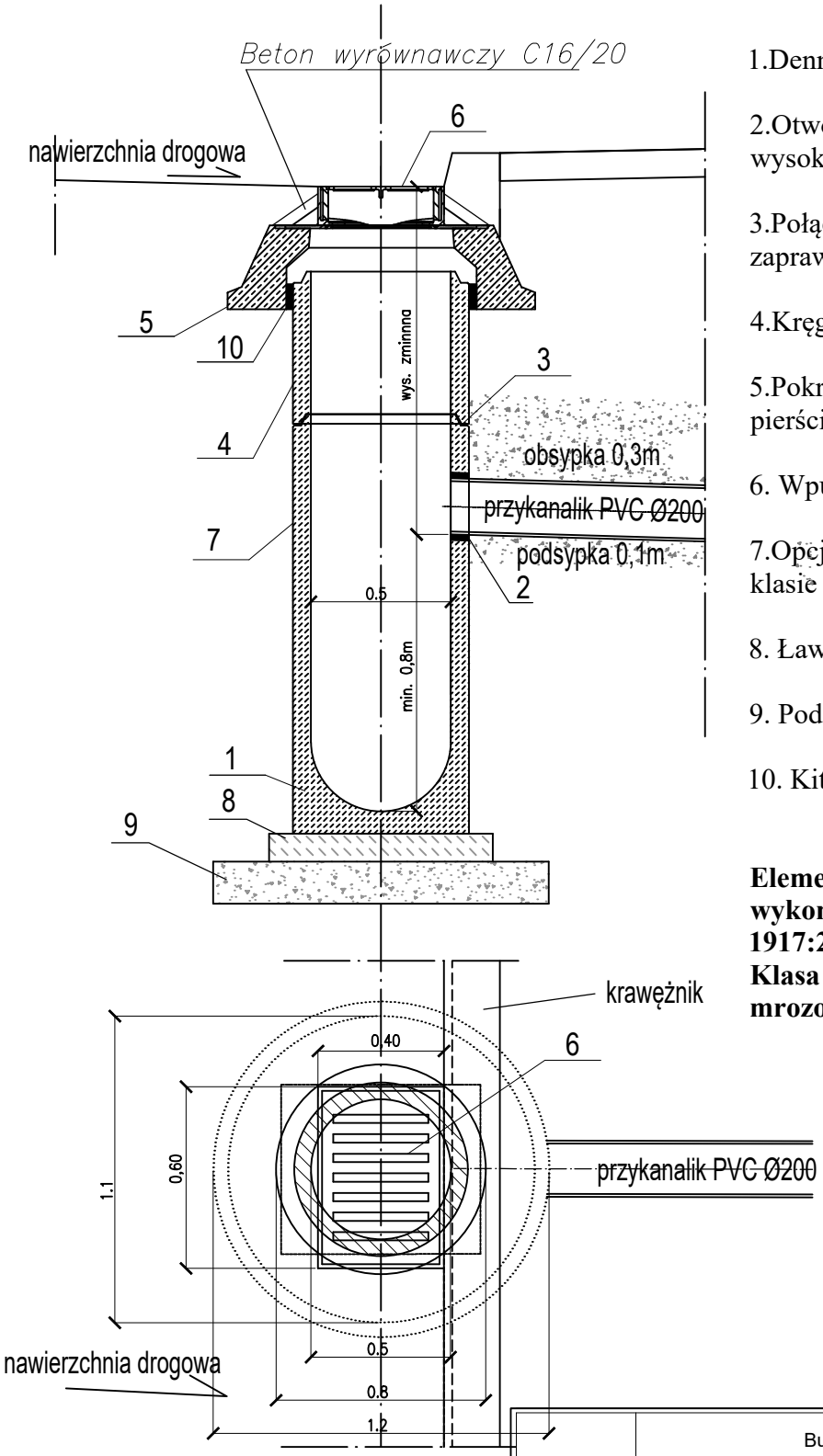

1.Dennica z osadnikiem min. 0,8m

2.Otwór pod uszczelkę wiercony na dowolnej wysokości.

3.Połączenie elementów studni przy pomocy zaprawy wodoszczelnej, betonowej.

4.Kręgi betonowe.

5.Pokrywa odciążająca lub przykrywowa z pierścieniem odciążającym

6. Wpust żeliwny płaski kl. D400 -wg opisu.

7.Opcjonalna izolacja elementów betonowch, przy klasie ekspozycji XA2 oraz XA3

8. Ława z betonu C12/15

9. Podsypka piaskowa.

10. Kit trwale-plastyczny

Elementy betonowe studzienki wpustowej wykonane w oparciu o normę PN-EN 1917:2004.
Klasa betonu C35/45, wodoszczelność W8, mrozoodporność F150, nasiąkliwość do 5%.

Inwestor	Burmistrz Choroszczy Ul. Dominikańska 2 16-070 Choroszcz			
Jednostka projektowa	SBKiM Wojciech Grzybowski ul. Kołodziejska 25C, 15-256 Białystok NIP: 5431703105, REGON: 368771896			
Adres obiektu	woj. podlaskie, powiat białostocki, gm. Choroszcz, m. Choroszcz			
Nazwa projektu	*„Rozbudowa drogi gminnej – ul. Branickiego w Choroszczy – wraz z rozbiórką i budową mostu na rzece Horodnianka oraz budową niezbędnej infrastruktury technicznej"*			
Stadium	PROJEKT TECHNICZNY- KANALIZACJA DESZCZOWA			
Branża	SANITARNA		Skala -	
Tytuł rysunku	SCHEMATY STUDNI DN500. Z WPUSTEM ULICZNYM.		Data 12.06.2026	Rys. nr 6
Funkcja	Imię i Nazwisko	Specjalność	Nr uprawnień	Podpis
Projektant	mgr inż. Tomasz Łukowski	SANITARNA	PDL/0141/POOS/13 (do projektowania bez ograniczeń w specjalności instalacyjnej w zakresie sieci, instalacji i urządzeń cieplnych, wentylacyjnych gazowych, wodociągowych i kanalizacyjnych)	

SBKiM
Wojciech Grzybowski
ul. Kołodziejska 25c, 15-256 Białystok
tel. 509898001, e-mail: sbkim@o2.pl
NIP 5431703105, REGON 368771896